61

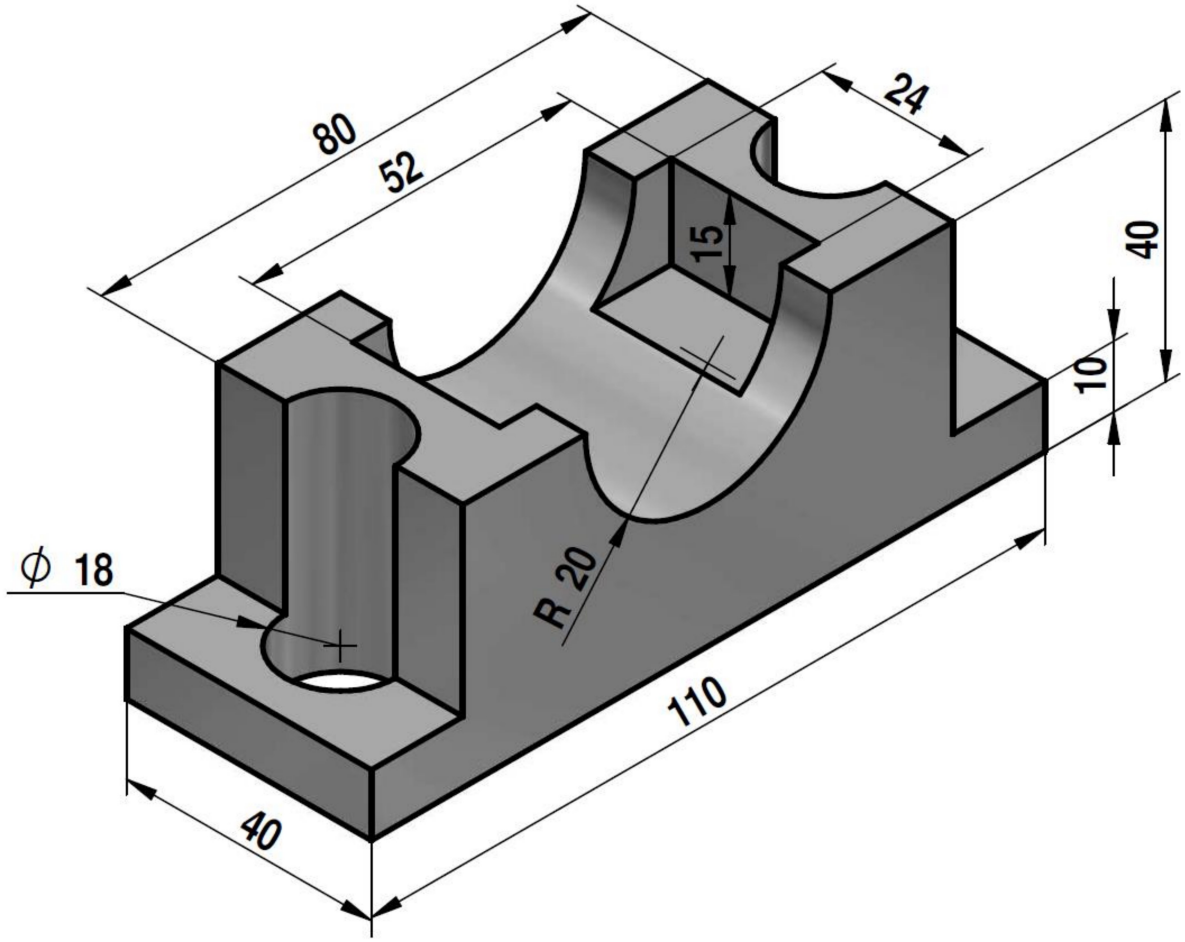

62

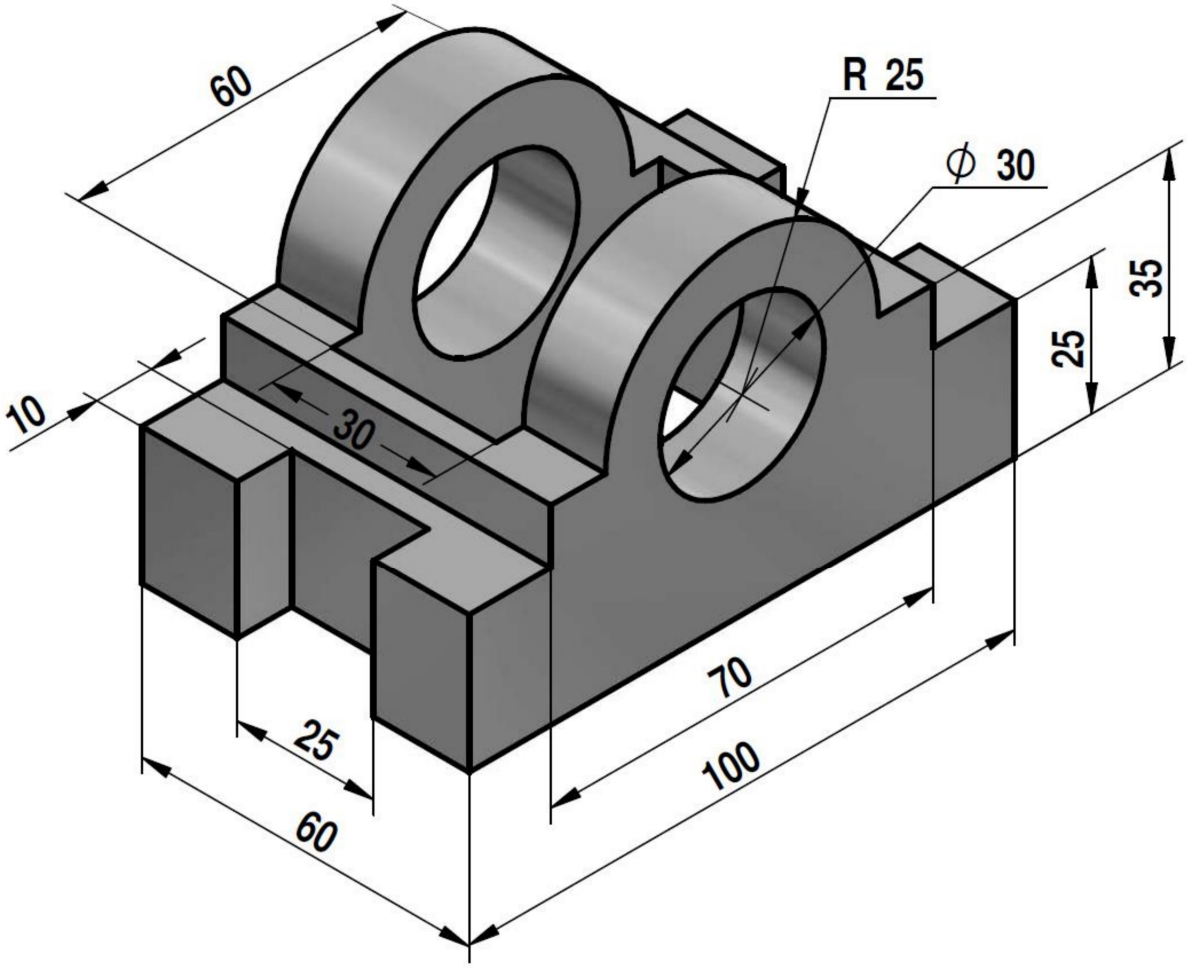

63

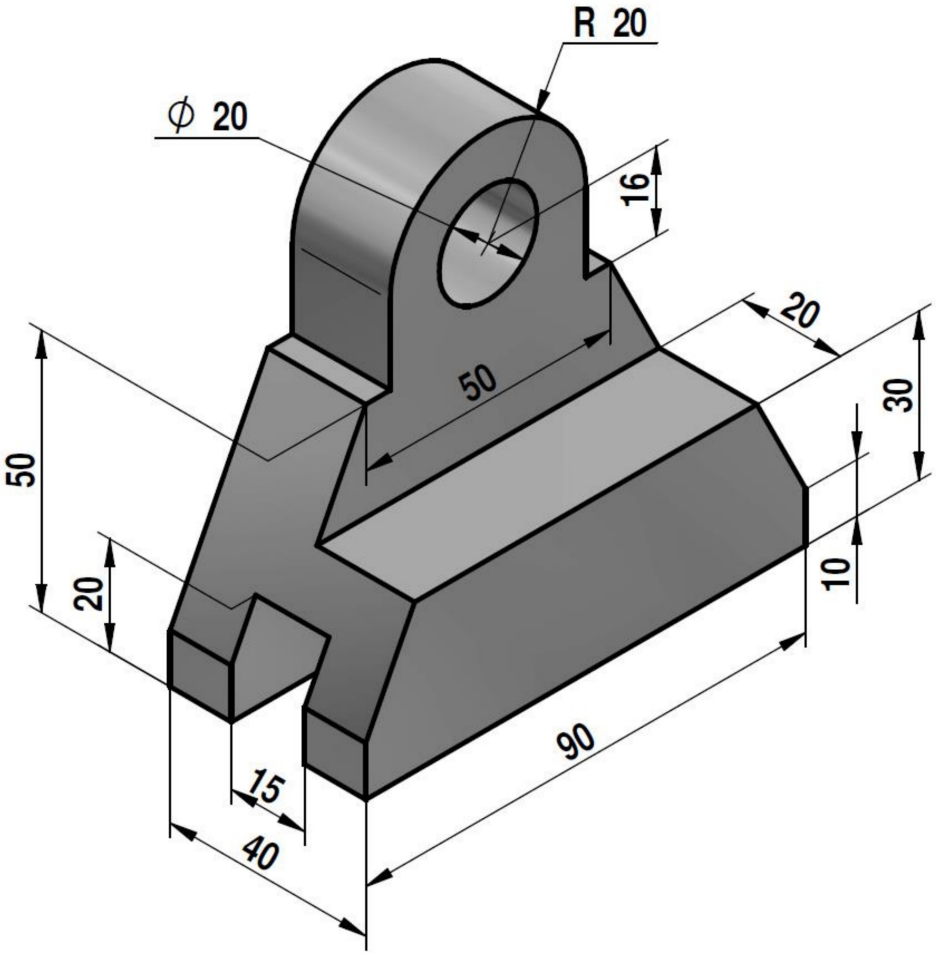
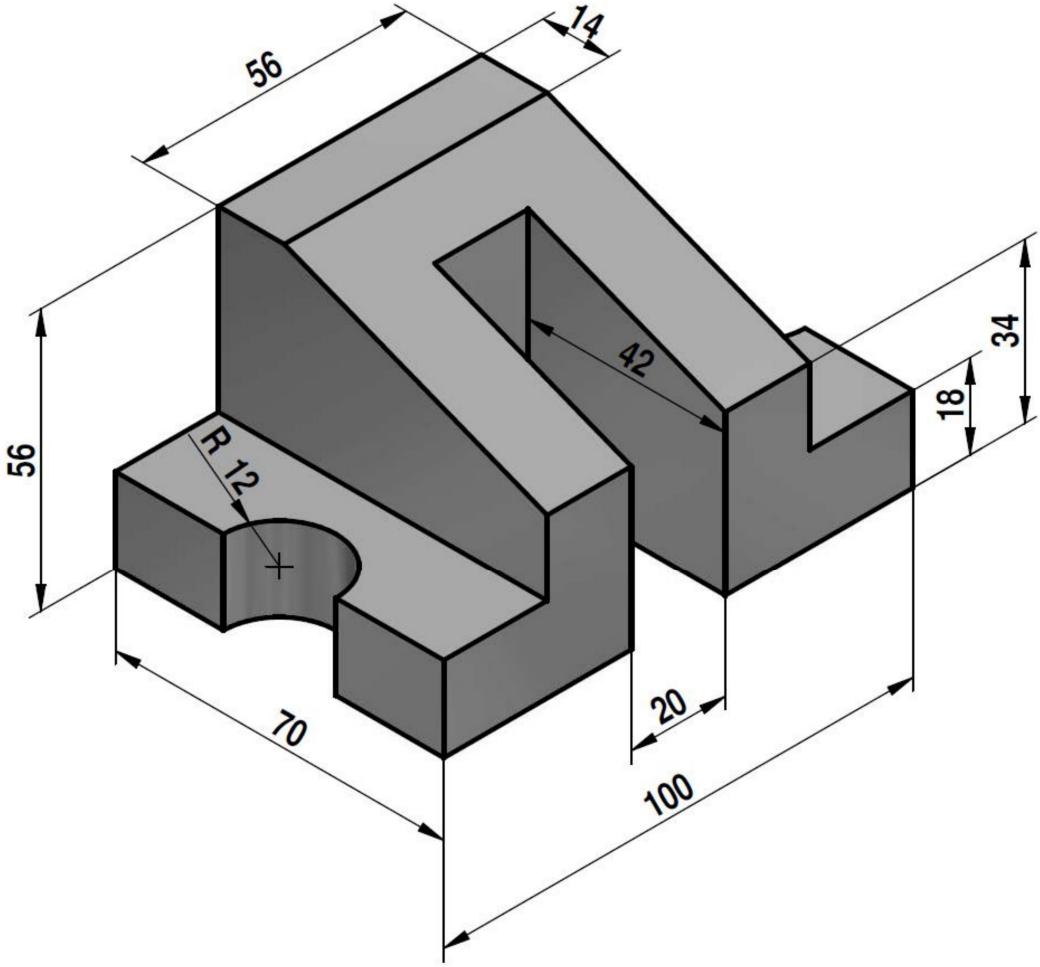
64